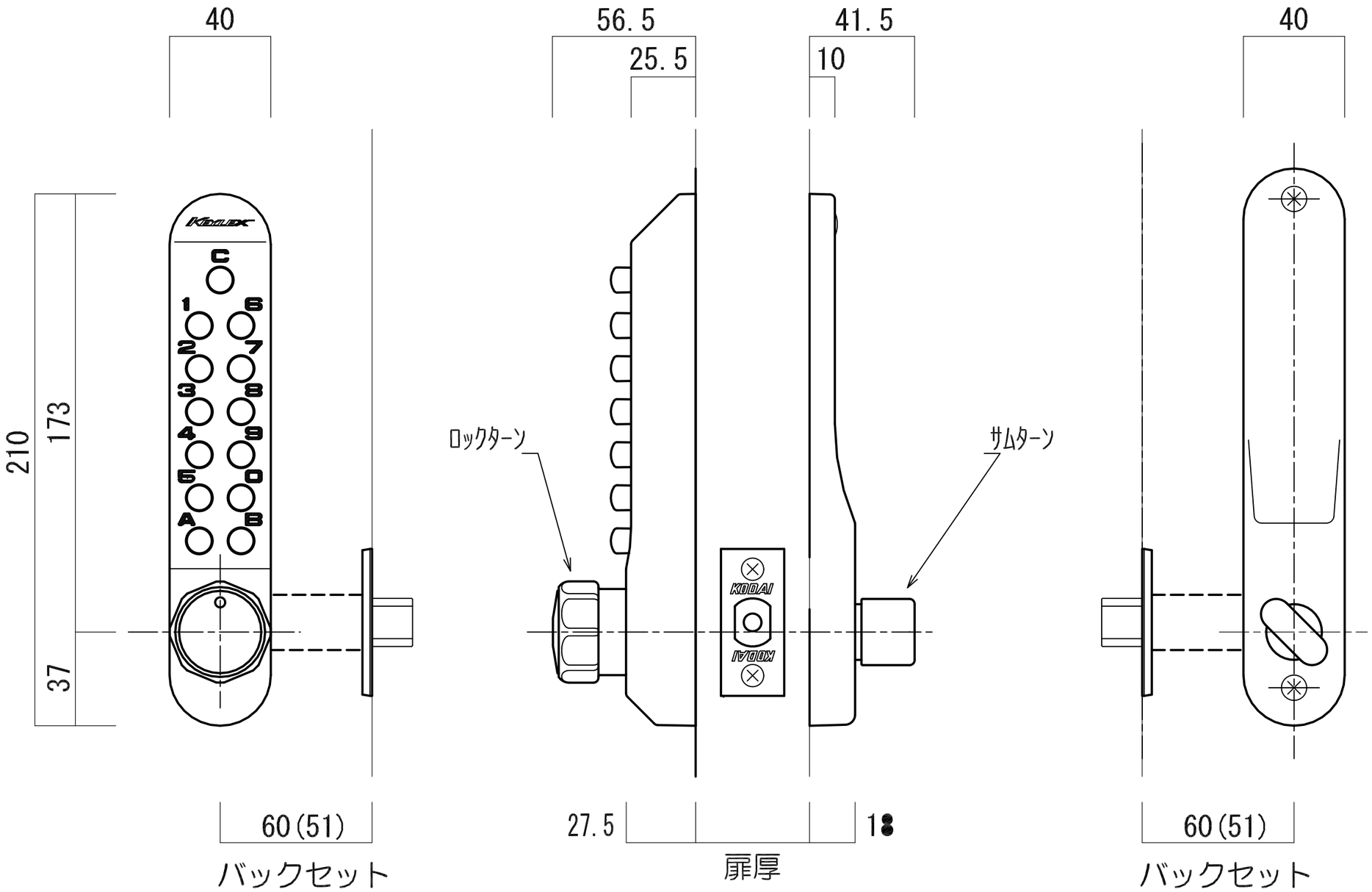
40
56.5
25.5
41.5
10
40
210
173
37
ロックターン
サムターン
KODAI
KODAI
60(51)
27.5
18
60(51)
バックセット
扉厚
バックセット